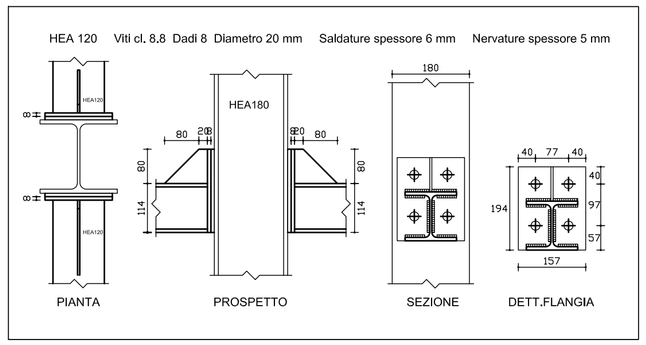

2 DETT.C
1:10

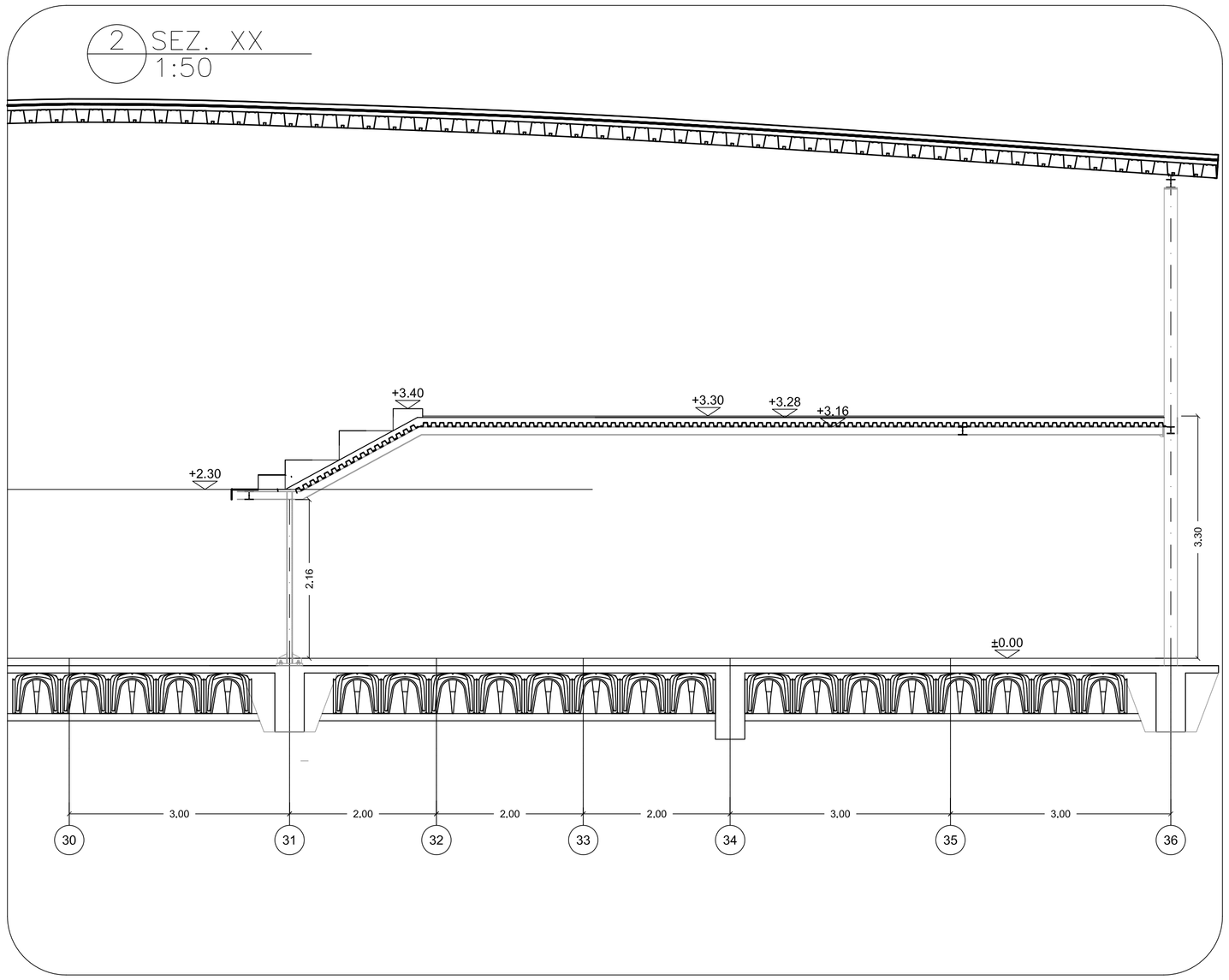

2 SEZ. XX
1:50

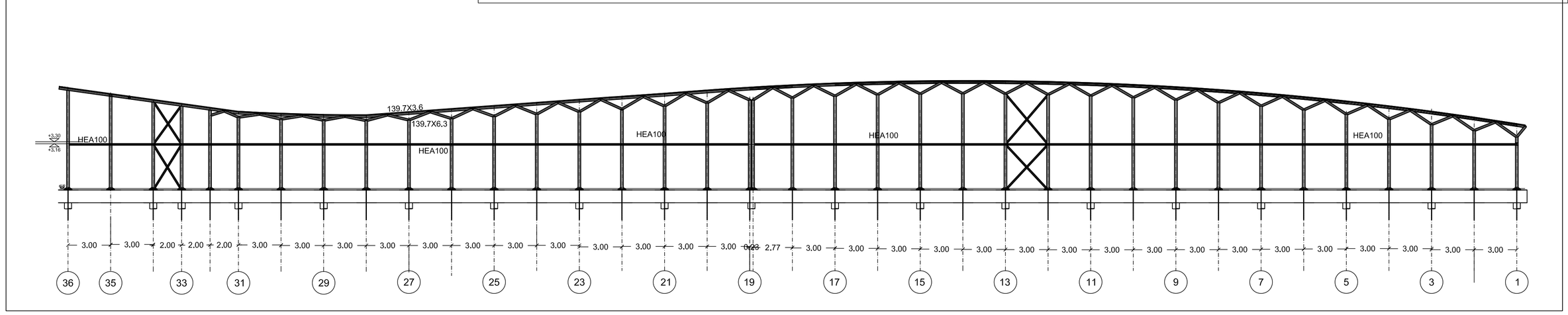

2 PROSPETTO EST
1:200

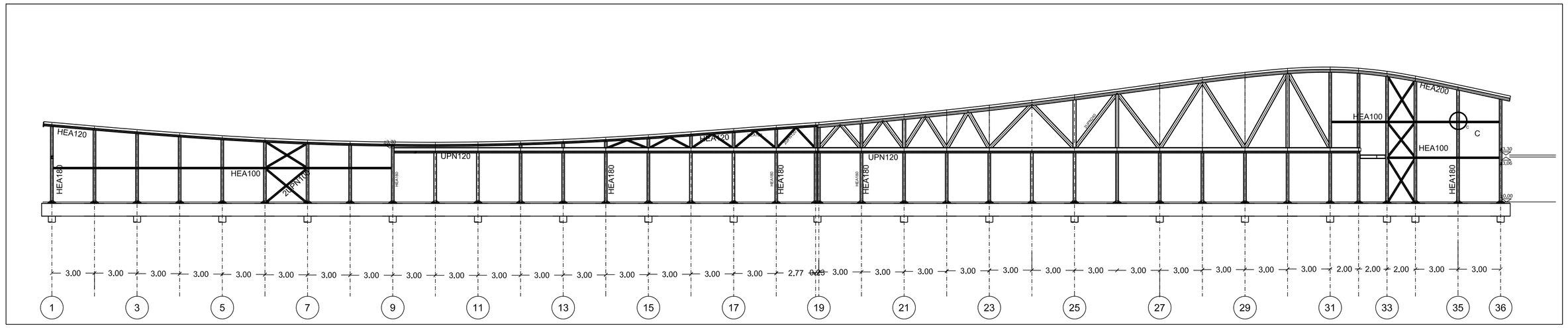

1 PROSPETTO OVEST
1:200

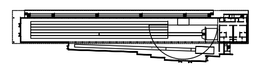

PRESCRIZIONI MATERIALI

Acciaio in barre B450C
PER MAGRONI E SOTTOFONDAZIONI C12/15
FONDAZIONI e PARETI C25/30
ELEVAZIONE, GETTI COMPLETAMENTO C25/30
Acciaio da carpenteria S355
BULLONI 10.9

MILANO

CENTRO SPORTIVO
XXV APRILE

PROGETTO
REALIZZAZIONE DI UNA PISTA COPERTA CON TRIBUNA

PROGETTO ESECUTIVO

MILANOSPORT

Italia ConiServizi

SHESA
ARCHITETTURA - DESIGN - MULTIMEDIA

Arch. Herr
Arch. Eloy

ARCHITETTO ELOY ALBERTO SUAREZ LUGO N° 12493 SEZ. "A"

TITOLO
ELAB
SEZI

DATA	SCALA	REVISIONE
29-07-2011	1:200	

TAVOLA
MSE-1-1302-c