PIANTA SPICCATO
RAPP. 1:50

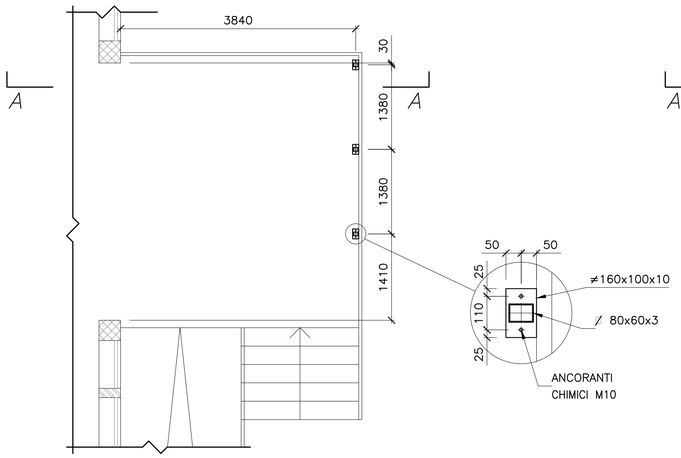

PIANTA COPERTURA
RAPP. 1:50

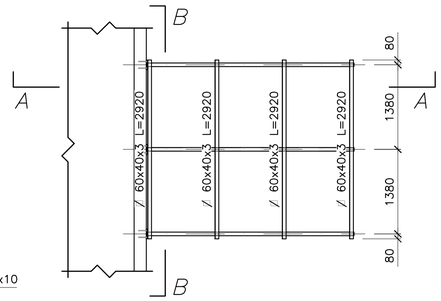

SEZIONE B–B
RAPP. 1:50

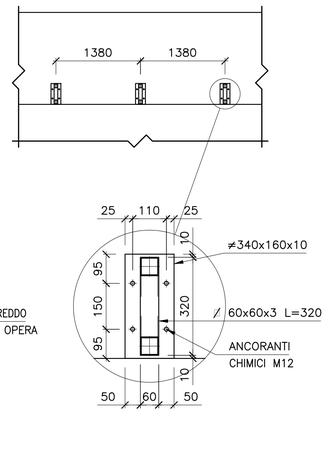

SEZIONE A–A
RAPP. 1:50

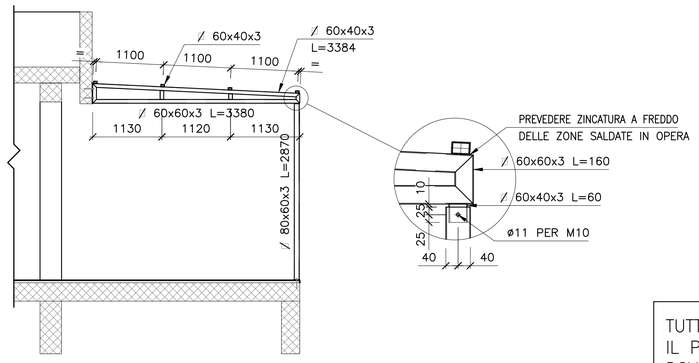

TUTTE LE DIMENSIONI DI RIFERIMENTO PER IL POSIZIONAMENTO DELLA CARPENTERIA DOVRANNO ESSERE VERIFICATE IN LOCO PRIMA DELLA REALIZZAZIONE DELLE STRUTTURE

NOTE GENERALI

- TUTTE LE MISURE SONO ESPRESSE IN MILLIMETRI
- SALVO DIVERSA INDICAZIONE, TUTTE LE SALDATURE DEVONO ESSERE A CORDONE D'ANGOLO E DIMENSIONATE COME SEGUE:

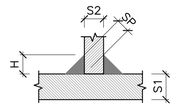

S1 ≥ S2
H=1xS2
SP=0.7xS2

CARATTERISTICHE DEI MATERIALI

ACCIAIO :
- PER PROFILATI E PIATTI DI COLLEGAMENTO S275JR
- BULLONI E TIRAFONDI Classe 8.8
- TUTTI I PROFILI DOVRANNO ESSERE ZINCATI A CALDO

MILANOSPORT

COMUNE DI MILANO - MILANOSPORT S.P.A.
PISCINA ISEO
RISTRUTTURAZIONE DEGLI SPAZI INTERNI

PROGETTO ESECUTIVO

Italia ConiServizi Engineering & Consulting

DIRETTORE TECNICO
ARCH. STEFANO PEDULLA'

COLLABORAZIONE ALLA PROGETTAZIONE:
ARCH. MARCO BOCCACCIO
ARCH. CHIARA DI MICHELE
ARCH. RENATA FERRI

ELABORATO	BUSSOLA DI INGRESSO IN ACCIAIO
ES 03	SCALA 1:50 - 1:10
	REV.1 - APRILE 2013

E' VIETATA LA RIPRODUZIONE TOTALE O PARZIALE DEI CONTENUTI QUI PRESENTI ©