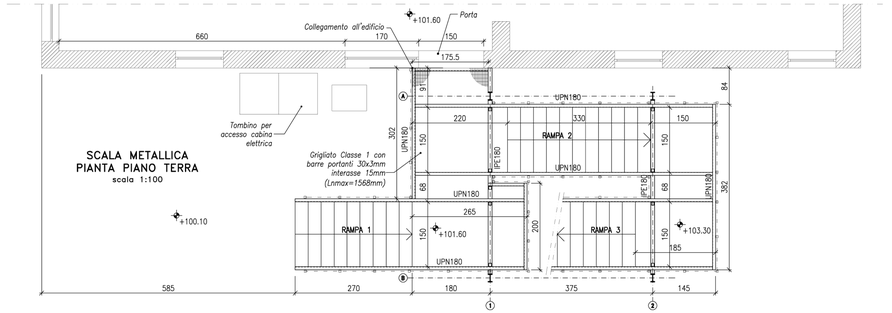

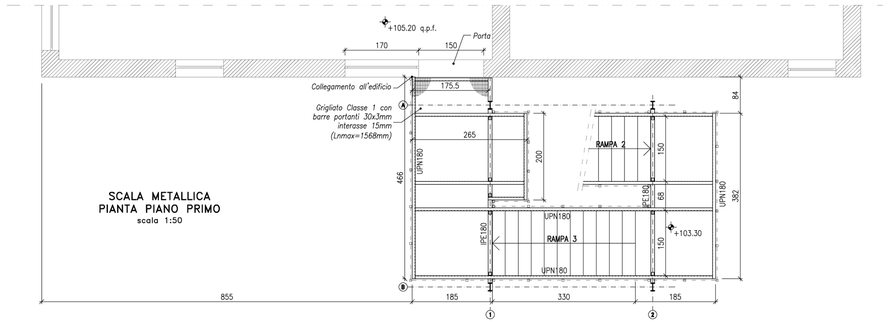

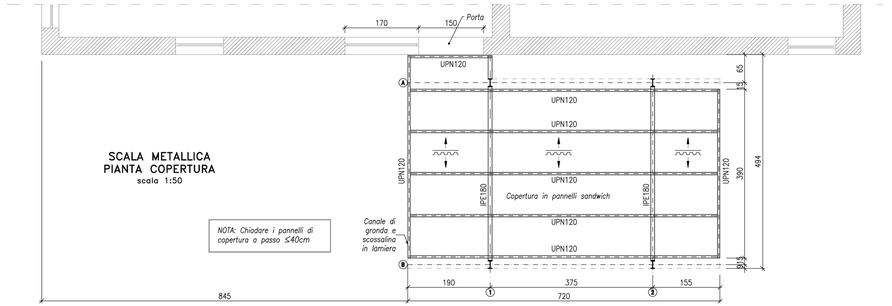

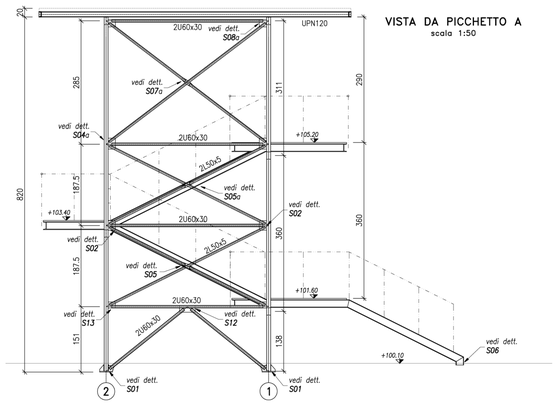

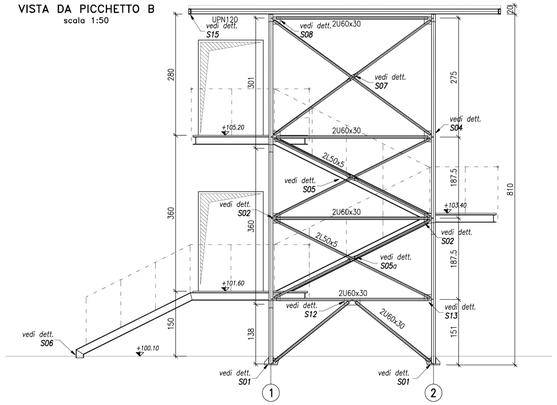

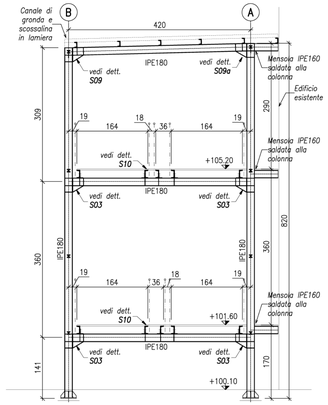

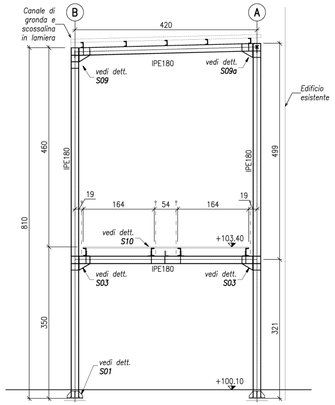

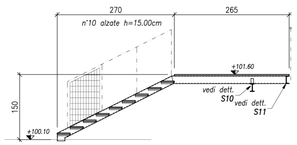

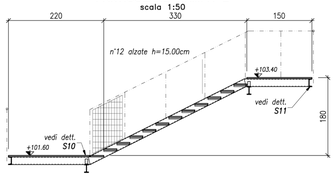

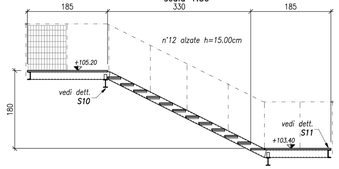

CARICHI OLTRE AI PESI PROPRI

SCALE E RAMPE
- PERMANENTI 1,00 kN/m²
- VARIABILI 4,00 kN/m²

NUOVI SOLAI
- PERMANENTI 2,50 kN/m²
- VARIABILI 5,00 kN/m²

AZIONI CONCENTRATE PREVISTE DAL D.M. DEL 14/01/2008 (NTC)

MATERIALI PER INGHISAGGI

RESINA TIPO HILTI HIT-RE 500
SEGUIRE SCRUPOLOSAMENTE LE INDICAZIONI DEL PRODUTTORE

MATERIALI CARPENTERIE METALLICHE (R.TO NORME UNI)

- PROFILI E LAMIERE : S275
- BULLONERIE : CLASSE 8.8 – zincati elettroliticamente

NOTE SALDATURE (R.TO NORME UNI)

- SALDATURE DI TESTA : PRIMA CLASSE
- LE SEZIONI DEI CORDONI DI SALDATURA DI TESTA DEVONO ESSERE ALMENO PARI A 1.3 VOLTE LA SEZIONE DELL' ELEMENTO PIU' PICCOLO DA COLLEGARE
- LA DIMENSIONE " S " DEI CORDONI D' ANGOLO DEVE ESSERE ALMENO UGUALE A 0.7 DELLO SPESSORE MINIMO DEGLI ELEMENTI PIU' PICCOLI DA COLLEGARE
- VERIFICARE CHE LE SALDATURE IN OPERA SIANO ESEGUITE A REGOLA D' ARTE SECONDO NORME TECNICHE VIGENTI
- LE SALDATURE IN OPERA SONO AMMESSE SOLO DOVE ESPRESSAMENTE INDICATE; IMPIEGARE ELETTRODI OMOLOGATI

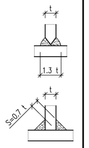

NOTA BENE: TUTTE LE MISURE DEVONO ESSERE VERIFICATE DALL' IMPRESA COSTRUTTRICE CON PARTICOLARE ATTENZIONE ALLE STRUTTURE ESISTENTI

COMUNE DI MILANO

CENTRO SPORTIVO "FOSSATI"
VIA CAMBINI

RISTRUTTURAZIONE IMPIANTO

PROGETTO ESECUTIVO

Italia ConiServizi
Engineering & Consulting

DIRETTORE TECNICO
ARCH. STEFANO PEDULLA'

R4M engineering

Progetto e D.L. strutture
ing. Massimo Panizza

R4M engineering srl
Milano - Roma

Sede di Milano via Giorgio Giulini 2 20123
t +39 02 899.190.39 f +39 02 400.434.57

mail info@r4mengineering.com
pec r4mengineering@legalmail.it
www.r4mengineering.com

ELABORATO

ES09

SCALA ESTERNA IN CARPENTERIA METALLICA
PIANTE E SEZIONI

SCALA: 1:50

16.12.2013

E' VIETATA LA RIPRODUZIONE TOTALE O PARZIALE DEI CONTENUTI QUI PRESENTI ©